TREPPENSCHALUNG

mit Gelenk-Anschlag

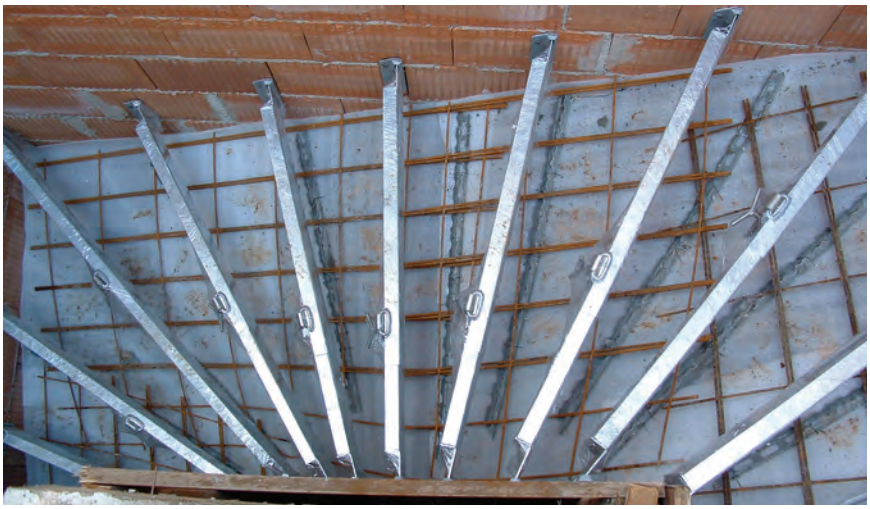

BAUMANN BAUTECHNIK CONSTRUCTION EQUIPMENT
ALTRAD

ALTRAD BAUMANN GMBH
Ritter-Heinrich-Strasse 6-12 - 88471 Laupheim, Germany
Tel.: +49 7392 7098-0 - Fax: +49 7392 7098-555 - E-mail: info@altradbaumann.de
www.altradbaumann.de

AUSGABE 10/2021
1.02.60

TREPPENSCHALUNG

schnelle Montage durch einfache Befestigungstechnik

Die **Treppenschalung** besitzt herausragende Vorteile:
Schnelle Montage durch einfache Befestigungstechnik.
Nur ausziehen, zeitraubende Sägearbeiten (vor allem bei gewendelten Treppen) sind überflüssig.
Kein Holzverschnitt.
Höchste Stabilität, deshalb sicher beim Betonieren und Abziehen.
Uneingeschränkte dauerhafte Funktionsfähigkeit durch die spezielle Abklapptechnik.
Leichtes Ausschalen und Reinigen, da beide Elemente jeweils einzeln gelöst werden können.

Technische Unterlagen:
keine

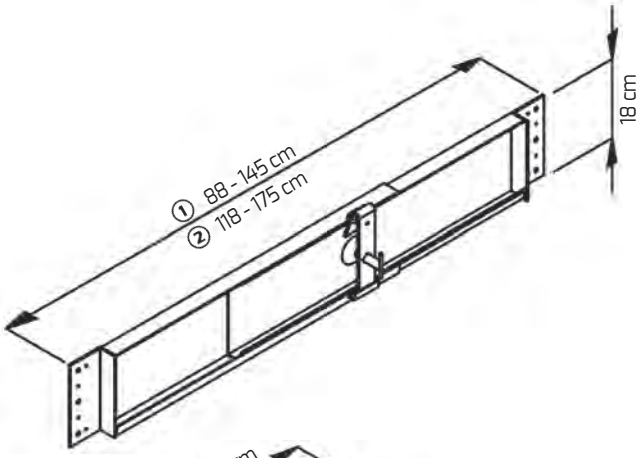

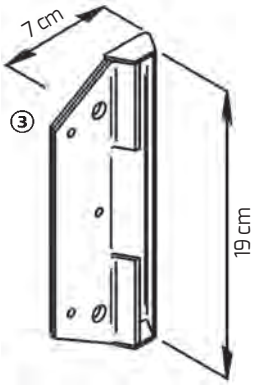

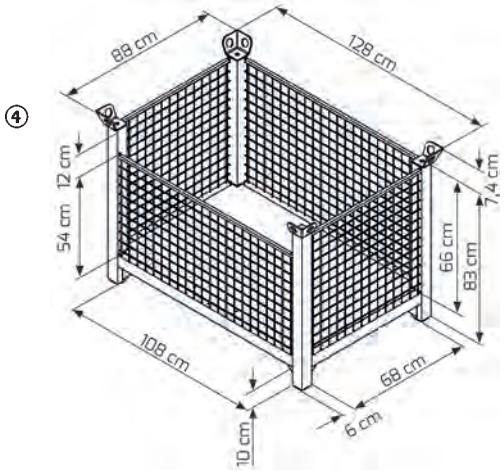

① **Treppenschalung** verzinkt, Gewicht 9,50 kg	Art.-Nr. 52 01 00
② **Treppenschalung Maxi** verzinkt, Gewicht 11,00 kg	Art.-Nr. 52 02 00
③ **Gelenk-Anschlag** für Treppenschalung verzinkt, 0,60 kg	Art.-Nr. 52 04 00
Treppenschalung „Sortiment“ bestehend aus:	**Art.-Nr. 52 01 16**
① Treppenschalung, 14 Stück verzinkt	Art.-Nr. 52 01 00
② Treppenschalung Maxi, 2 Stück verzinkt,	Art.-Nr. 52 02 00
③ Gelenk- Anschlag, 32 Stück verzinkt	Art.-Nr. 52 04 00
④ Modulgitterpalette mit Blechboden , 1 Stück verzinkt	Art.-Nr. 82 39 10
Gesamtgewicht des Sortiments	ca. 234,00 kg

Ihre Vorteile

- leichtes Ausschalen und Reinigen, da beide Elemente jeweils einzeln gelöst werden können.

Die Baustellenaufnahmen zeigen nicht notwendigerweise die vollständige Baustelle oder Sicherheitssituation. Aus sicherheitstechnischer Sicht sind diese Darstellungen nicht als Beispiel gedacht. Änderungen in Technik, Ausstattung und Preis vorbehalten. Nachdruck oder Fotokopien sind auch auszugsweise untersagt.
© ALTRAD Baumann

BAUMANN BAUTECHNIK CONSTRUCTION EQUIPMENT
ALTRAD

ALTRAD BAUMANN GMBH
Ritter-Heinrich-Strasse 6-12 - 88471 Laupheim, Germany
Tel.: +49 7392 7098-0 - Fax: +49 7392 7098-555

www.altradbaumann.de - E-mail: info@altradbaumann.de
www.altradbaumann.at - E-mail: info@altradbaumann.at
www.altradbaumann.ch - E-mail: info@altradbaumann.ch